PRODUCCIÓN DE BIOGÁS Y BIOMETANO

23 y 24 de octubre 2024

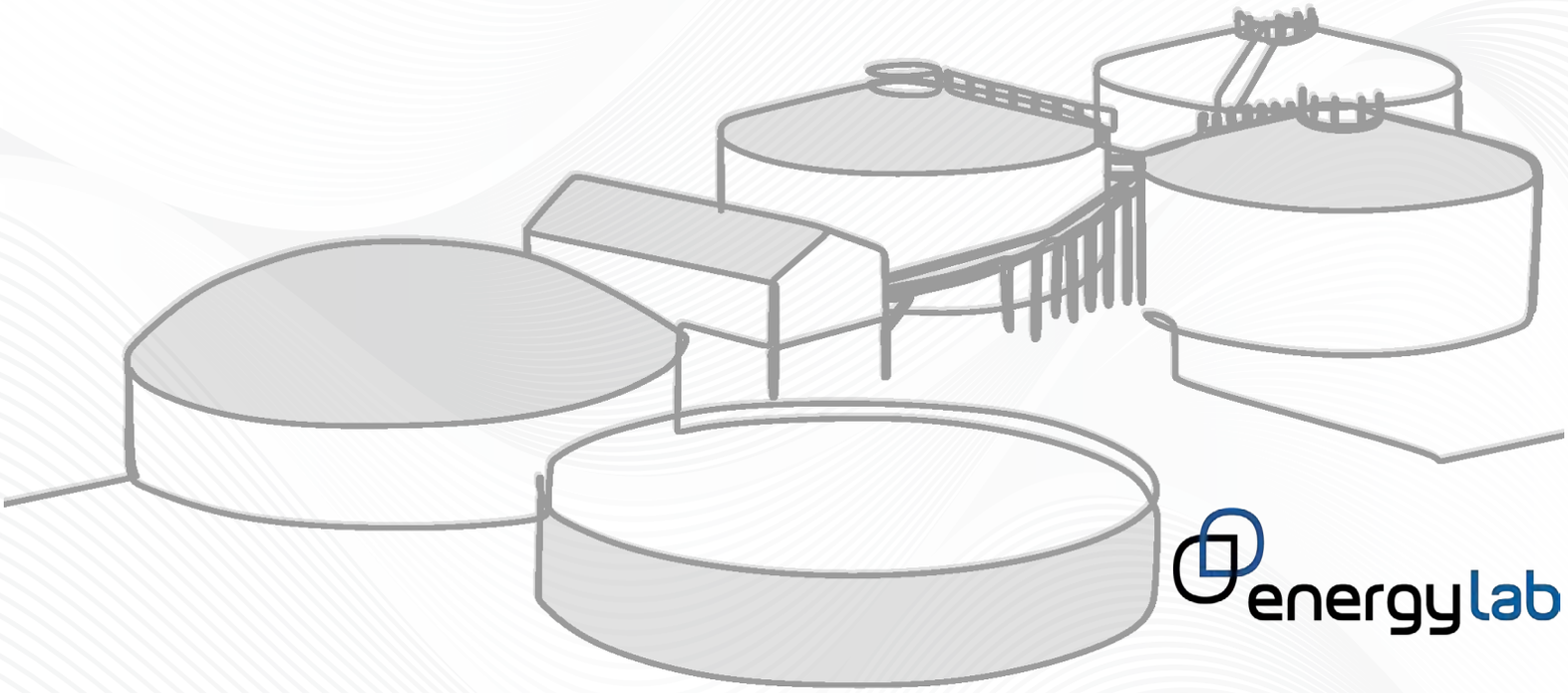

energylab

PRODUCCIÓN DE BIOGÁS Y BIOMETANO

23 y 24 de octubre 2024

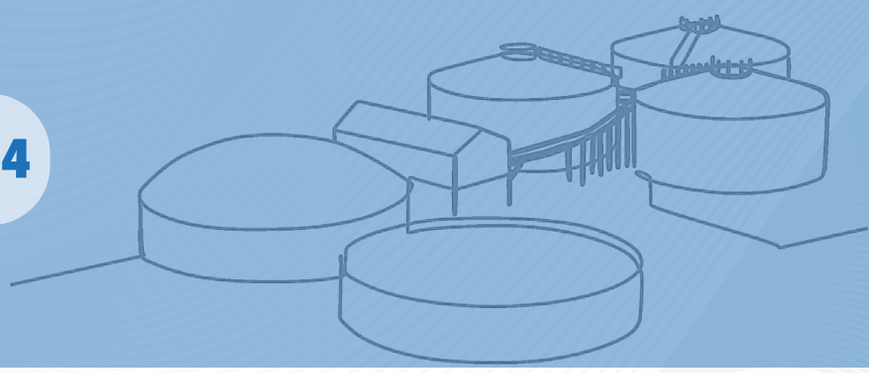

PROGRAMA

Día 23 de Octubre

09:30 h - 09:45 h. Módulo 0: Bienvenida y presentación del curso.
09:45 h - 11:30 h. Módulo 1: Introducción al proceso de digestión anaerobia. Tipología de residuos para la producción de biogás.
11:30 h - 12:00 h. Coffee break
12:00 h - 14:00 h. Módulo 2: Factores que afectan al proceso de digestión anaerobia. Tipos de procesos, regímenes y configuraciones.

14:00 h - 15:30 h. DESCANSO para COMIDA

15:30 h - 17:30 h. Módulo 3: Alternativas para la optimización del proceso: codigestión, pretratamiento, etc.
17:30 h - 18:00 h. Descanso.
18:00 h - 20:00 h. Módulo 4: Opciones de aprovechamiento del biogás y procesos de postratamiento del digestato.

Día 24 de Octubre

09:30 h - 11:30 h. Módulo 5: Diseño básico de una planta de digestión: componentes, operación y control. Experiencias a escala industrial.
11:30 h - 12:00 h. Coffee break
12:00 h - 14:00 h. Módulo 6: Ayudas, subvenciones y otros métodos de financiación. Normativa y tramitación ambiental e industrial.

14:00 h - 15:30 h. DESCANSO para COMIDA

15:30 h - 17:30 h. Módulo 7: Métodos de caracterización de residuos y evaluación del proceso de digestión.
17:30 h - 18:00 h. Descanso.
18:00 h - 20:00 h. Visita a los laboratorios de EnergyLab.

PRODUCCIÓN DE BIOGÁS Y BIOMETANO

23 y 24 de octubre 2024

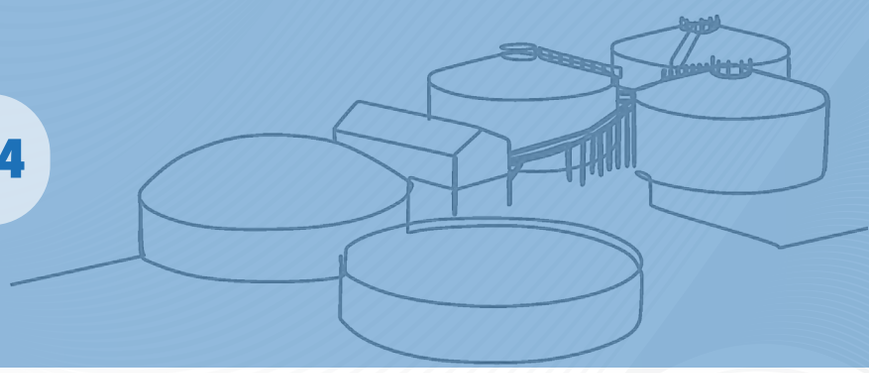

EDIFICIO CITEXVI
Fonte das Abelleiras, S/N
Campus Universitario de Vigo
36310 VIGO (pontevedra)

TOTAL HORAS LECTIVAS: 17
2 DIAS DE 8 H + EXAMEN ONLINE 1 H

PRECIO CURSO: 605 € (IVA incluido)

DIRIGIDO A:

El curso está especialmente dirigido a licenciados, ingenieros y todo aquel personal técnico involucrado en la gestión de residuos, perteneciente a empresas del sector alimentario, EDAR o agroganadero generadoras de desechos orgánicos.

El curso se ha estructurado en siete módulos formativos que se dividen en **dos días con 8 horas de capacitación**, y una parte final **práctica con visitas a los laboratorios de EnergyLab.** Al finalizar el curso los alumnos recibirán cuestionario en el que se evaluarán los conocimientos adquiridos, y que remitirán por correo electrónico en el plazo de una semana.

INSCRIPCIONES

Más información en: comunicacion@energylab.es

986 120 450